Geländerständer

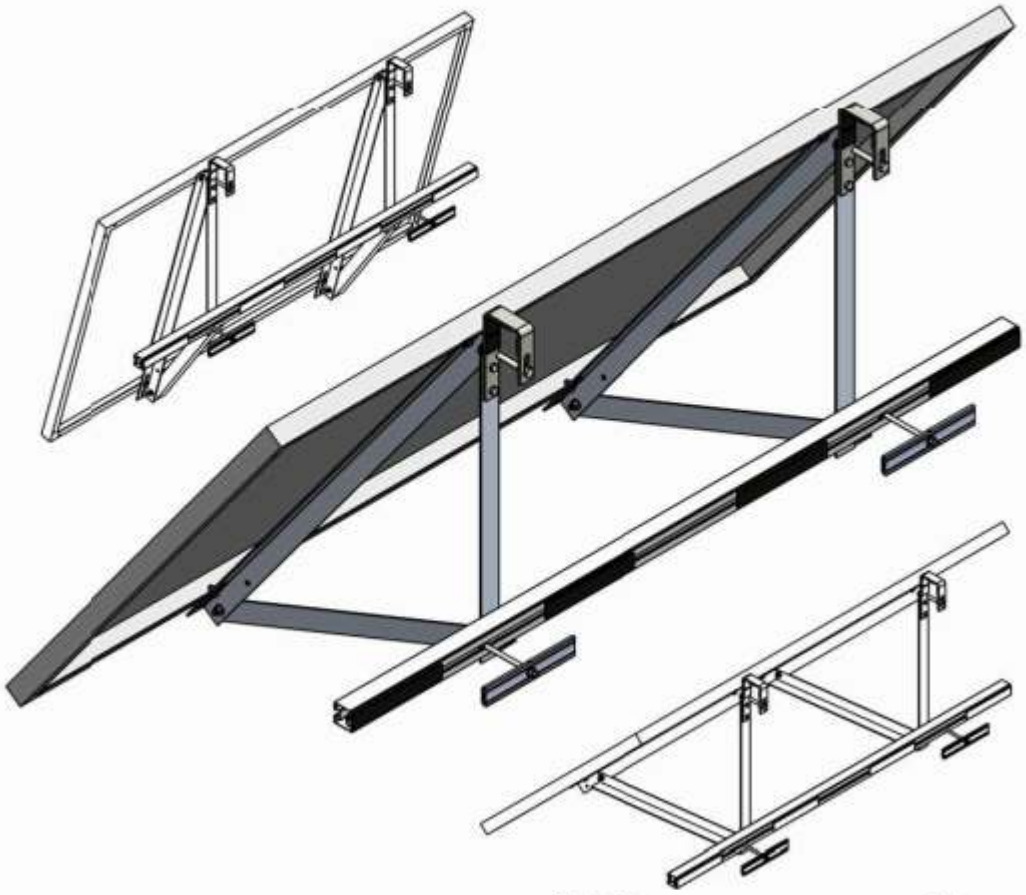

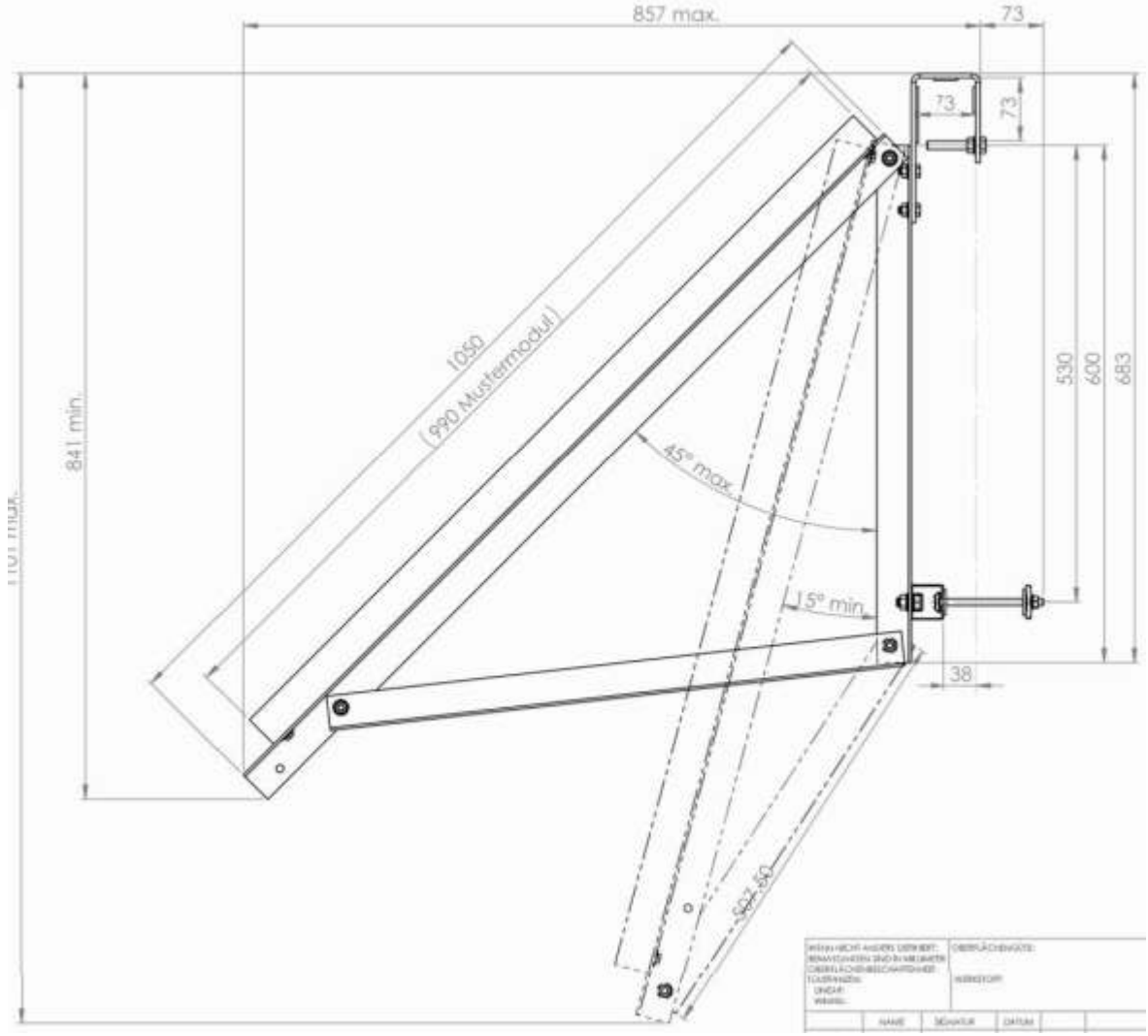

Stütze 01 - 670 mm

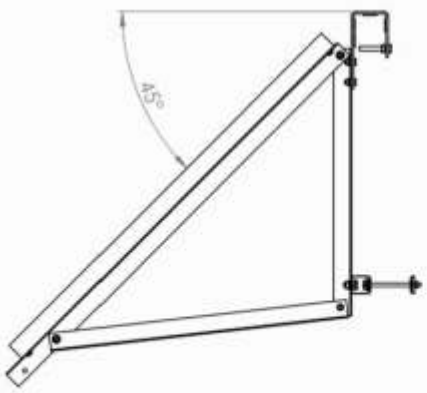

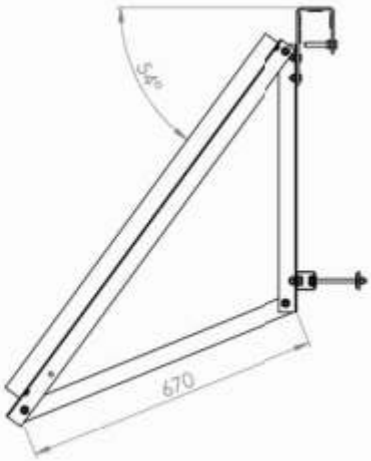

Stütze 02 - 507,5 mm

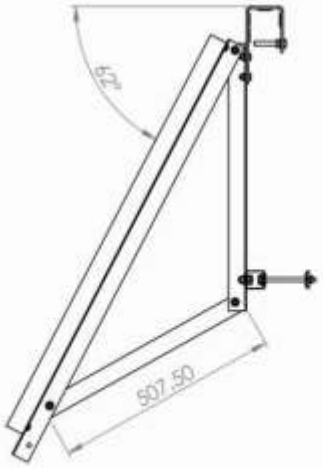

Bei den Winkeleinstellungen 54°, 62° und 75° werden die Stützen außerhalb des Dreieckes montiert. Bei der 45° Winkelstellunge wird die Stütze im Dreieck montiert.